© Robert Bosch GmbH. Alle Rechte vorbehalten, auch bzgl. jeder Verfuegung, Verwertung, Reproduktion, Bearbeitung, Weitergabe sowie fuer den Fall von Schutzrechtsanmeldungen.

© Robert Bosch GmbH. All rights reserved, also regarding any disposal, exploitation, reproduction, editing, distributing, as well as in the event of applications for industrial property rights.

ORDER NUMBER Bestellnummer
1 928 498 167

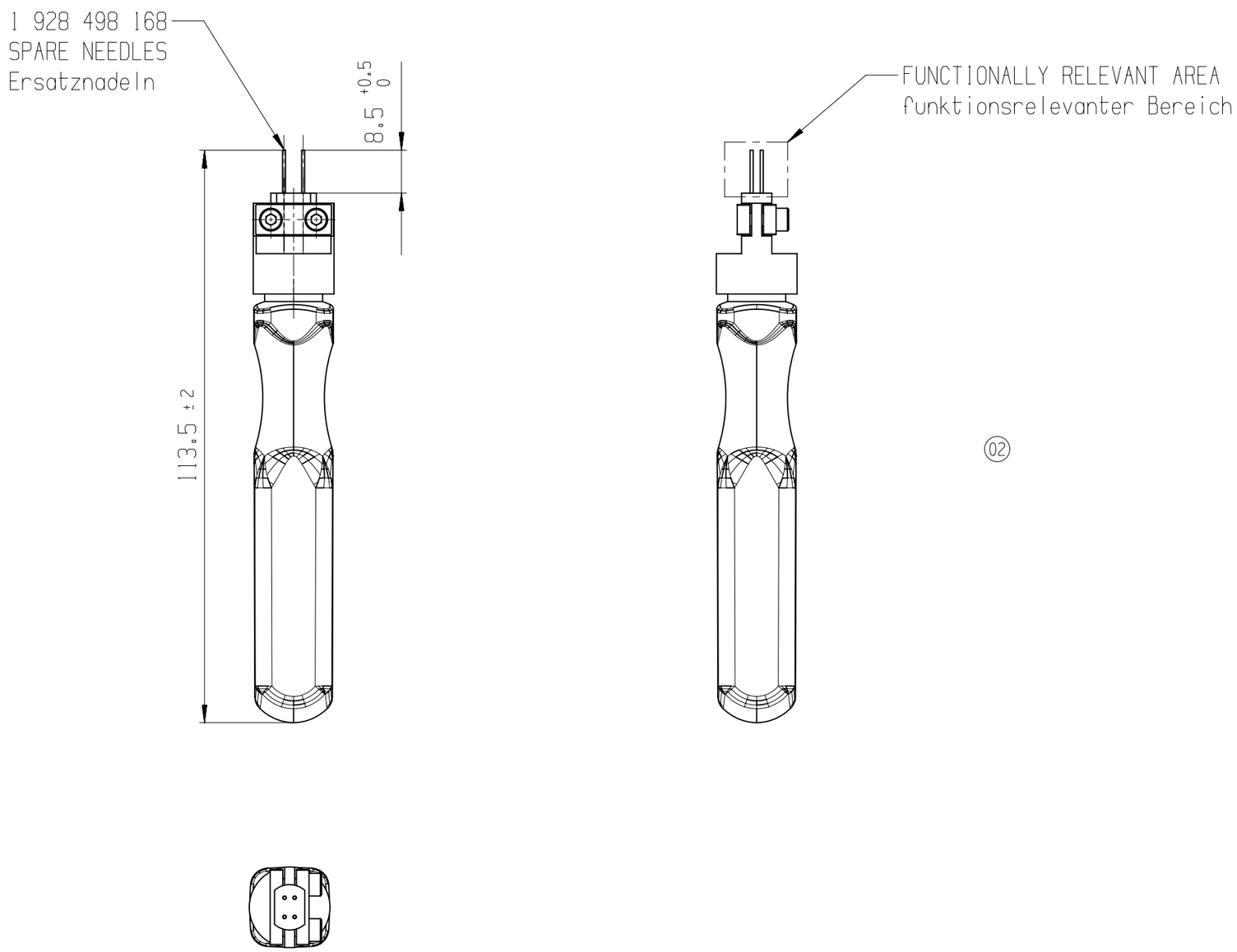

PARTS MAY DIFFER IN NON-FUNCTIONAL DETAILS FROM THE REPRESENTATION IN THIS DRAWING.
Teile koennen in nicht funktionsrelevanten Details von der Darstellung in der Zeichnung abweichen.

Size acc. to / Masse nach	
ISO 14405-1:2010-12	
envelope principle/ Huellprinzip	E

Ind.	Change/Aend.	YYYYMMDD	Drawn/Gez.	Checked/Gepr.	Releas./Freig.	BWN	Resp. dept./Verantw. Abt.	Add. info./Zus. Info.
02	3E10020193	20190816	sse2fe	hzu2si	katlalc	209	PS-AM/ENC	.
01	Neuausgabe	19990705	Co	.		209	PS-AM/ENC	.

Lang./Spr.	Syst.	Wght./Gew.					Sheet/Bl.
en/de	UG		BOSCH	DISASSEMBLY TOOL DEMONTAGEWERKZEUG	BDK 2.8 BDK 2.8		1 / 1
		Scale/M.stab 1:1	OFFER DRAWING ANGEBOTSZEICHN.	Doc. type AGZ	A 928 000 635	DP/TD 001	Ind. 02	Format A3
MNR				Repl. for		Repl. by	